Общество с ограниченной ответственностью
Инженерно-консультационный центр
"Техническое освидетельствование, экспертиза, проекты"

105203, РФ, г. Москва, ул. 15-я Парковая, д.10А тел/факс (495) 640-35-76
E-mail: tep@lift.ru

Московская область, с. Петрово-Дальнее

Рабочая документация

Строительная часть лифта г/п 375 кг, скоростью 1,0 м/с.

250513

2019

Общество с ограниченной ответственностью
Инженерно-консультационный центр
"Техническое освидетельствование, экспертиза, проекты"

105203, РФ, г. Москва, ул. 15-я Парковая, д.10А тел/факс (495) 640-35-76
E-mail: tep@lift.ru

Московская область, с. Петрово-Дальнее

Рабочая документация

Строительная часть лифта г/п 375 кг, скоростью 1,0 м/с.

250513

Генеральный директор В.В.Калягин

Инженер-проектировщик Д.А.Шелопаев

2019

Содержание тома:

Обозначение	Наименование	Примечание
250513-АС	Чертежи архитектурно-строительные	стр. 3
250513-КЖ	Конструкции железобетонные	стр. 8
250513-КМ	Конструкции металлические	стр. 10

Согласовано

Взам.инв.N

Подп. и дата

Инв.N подл.

Изм.	Кол.уч.	Лист	N док.	Подп.	Дата	250513-С		
Разраб.					01.19	Содержание тома 250513	Стадия	Лист	Листов
Провер.					01.19		Р	1	1
							ООО "ТЭП"		
Н.контр.					01.19				
Утв.					01.19				

Формат А4

Ведомость основных комплектов чертежей

Обозначение	Наименование	Примечание
250513-АС	Архитектурно-строительные	
250513-КЖ	Конструкции железобетонные	
250513-КМ	Конструкции металлические	

Ведомость чертежей основного комплекта

Лист	Наименование	Примечание
1	Общие данные.	А3
2	Планы шахты лифта на отм. 0.000, +4.900, +8,900, +13,000.	А3
3	План шахты лифта на отм. -0,400, План отверстия в плите	
	покрытия на отм. +13.000	А3
4	Виды "А", "Б".	А3
5	Узлы 1, 2. Разрез 1. Деталь поз. 1. Узлы крепления шахты.	А3

Ведомость спецификаций

Лист	Наименование	Примечание
5	Спецификация расхода материалов.	

Общие указания

Настоящий проект строительной части пассажирского лифта г/п 375 кг, скоростью 1.0 м/с разработан на основании: задания на проектирование; натурных обмеров и визуального обследования существующего здания в месте установки лифта; задания на проектирование строительной части от завода изготовителя.

Рабочая документация разработана в соответствии с заданием на проектирование, градостроительным регламентом, техническими регламентами, в том числе устанавливающими требования по обеспечению безопасной эксплуатации зданий, строений, сооружений.

Рабочая документация соответствует заданию на проектирование, требованиям действующих технических регламентов, стандартов, сводов правил, других документов, содержащих установленные требования.

За отм. 0,000 принята отметка уровня чистого пола первой остановки лифта.

Устанавливается лифт без машинного помещения, производства фирмы "Doppler". Лифт имеет 4 остановки на отм. 0,000, +4,000, +8,900, +13,000.

Технические требования

1. Изготовление и монтаж металлических конструкций производить в соответствии с требованиями ГОСТ 23118-99 "Конструкции стальные строительные. Общие технические условия", СНиП II-23-81* "Стальные конструкции", СНиП 2.01.07-85* "Нагрузки и воздействия".
2. Все сварочные работы производить в соответствии с РД 03-615-03, по ГОСТ 5264-80 электродами марки Э 42 ГОСТ 9467-75. Сварку вести в местах контакта. Катет шва равен меньшей толщине свариваемых элементов. Контроль сварных соединений - внешним осмотром и измерениями в соответствии с РД 03-606-03.
3. Производство строительно-монтажных работ вести в соответствии с указаниями:
   -СНиП 3.03.01-87 "Несущие и ограждающие конструкции";
   -СНиП 2.03.11-85 "Защита строительных конструкций от коррозии";
   -СНиН 12-03-2001 "Безопасность труда в строительстве".

Согласовано

Взам.инв.N

Подп. и дата

Инв.N подл.

Изм.	Кол.уч.	Лист	N док.	Подп.	Дата	250513-АС		
						Московская область, с. Петрово-Дальнее		
Разраб.					01.19	Строительная часть лифта г/п 375 кг, скоростью 1,0 м/с	Стадия	Лист	Листов
Провер.					01.19		Р	1	5
Н.контр.					01.19	Общие данные.	ООО "ТЭП"		
Утв.					01.19				

Формат А3

План каркаса шахты лифта на отм. 0,000, +4,000, +8,900

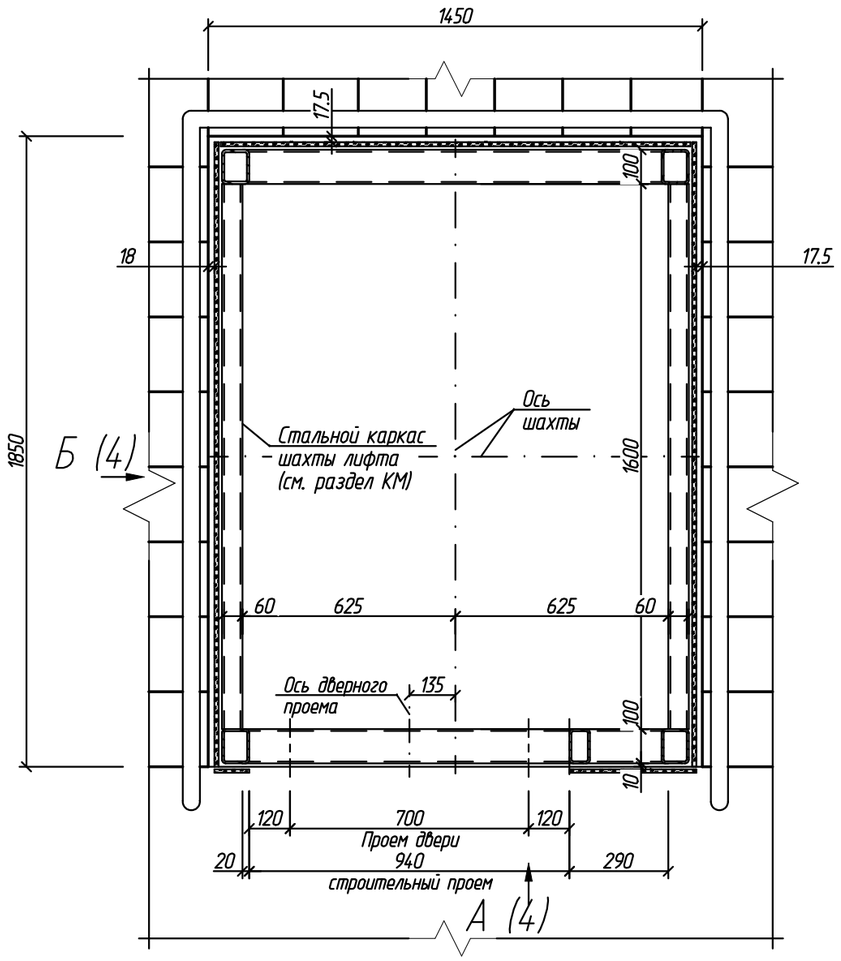

План каркаса шахты лифта на отм. +13.000.

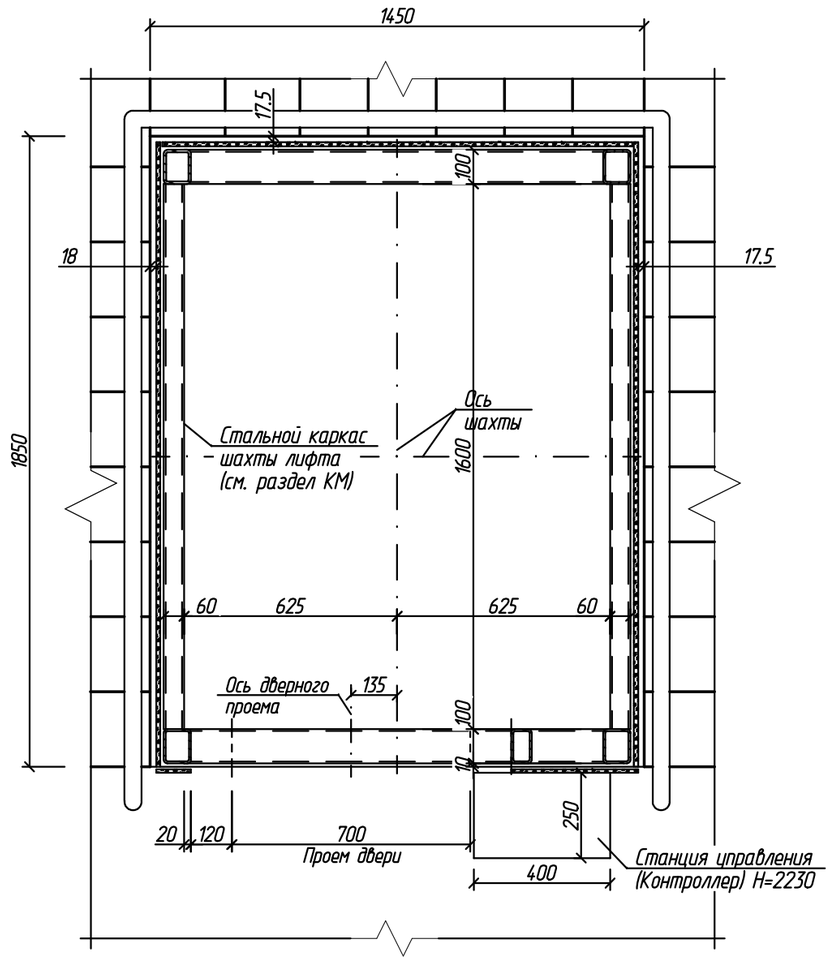

Согласовано

Взам.инв.N

Подп. и дата

Инв.N подл.

Изм.	Кол.уч.	Лист	N док.	Подп.	Дата	250513-АС		
						Московская область, с. Петрово-Дальнее		
Разраб.					01.19	Строительная часть лифта г/п 375 кг, скоростью 1,0 м/с	Стадия	Лист	Листов
Провер.					01.19		Р	2	5
Н.контр.					01.19	План шахты лифта на отм. 0.000, +4.000, +8.900, +13.000	ООО "ТЭП"		
Утв.					01.19				

Формат А3

План шахты на отметке –0,400

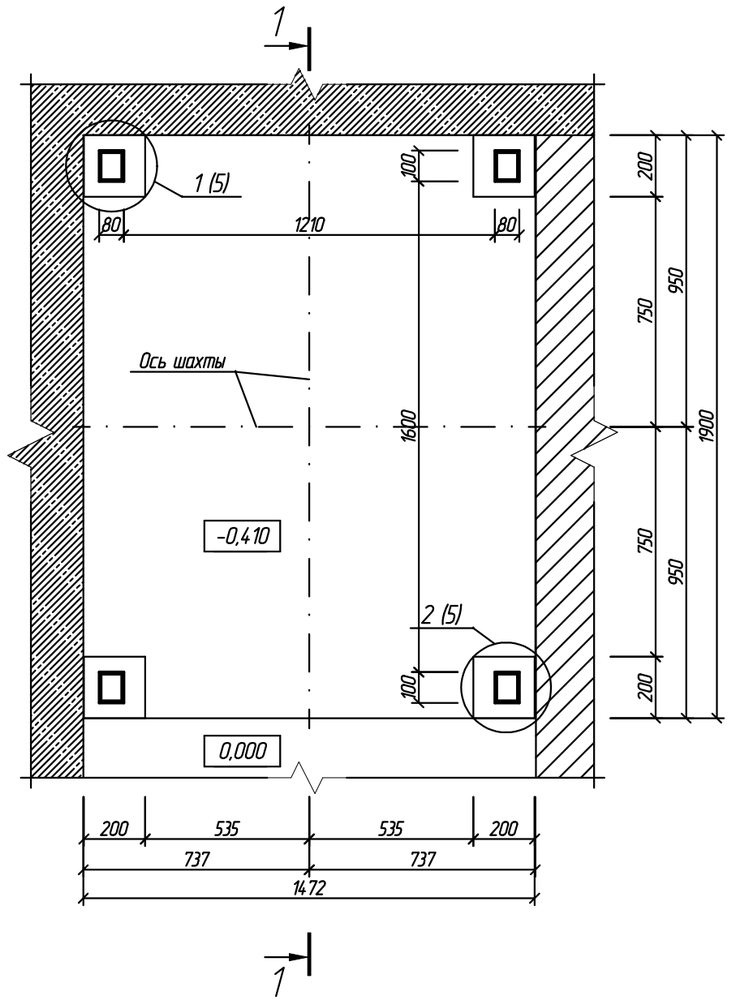

План отверстия в плите покрытия на отм. +13.000

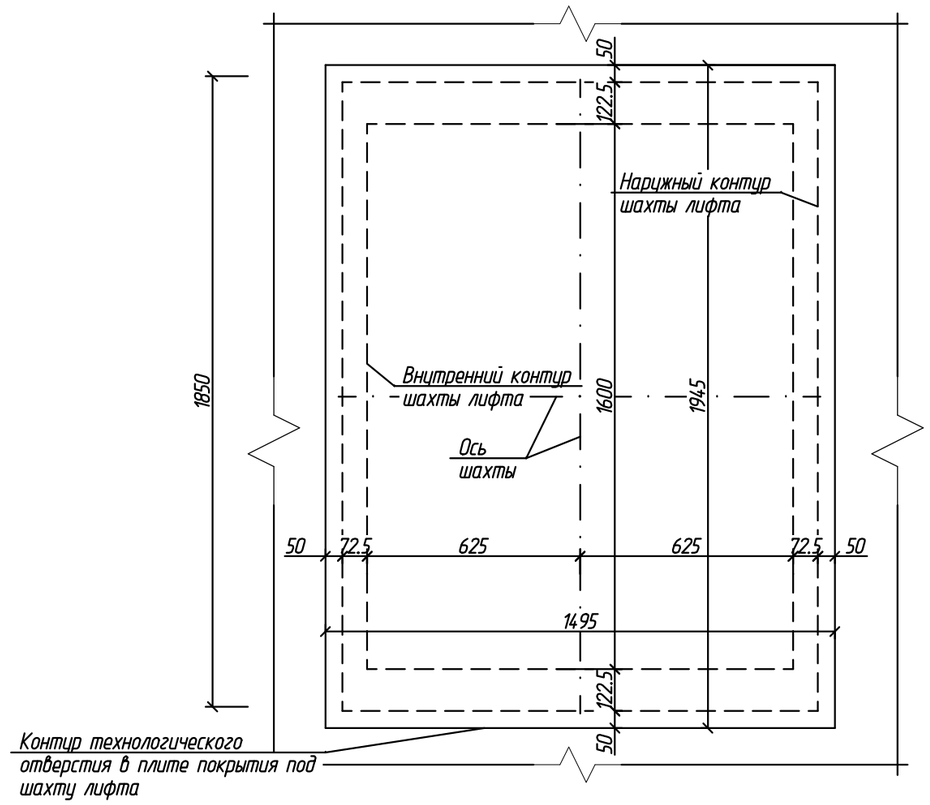

Согласовано

Взам.инв.N

Подп. и дата

Инв.N подл.

Изм.	Кол.уч.	Лист	N док.	Подп.	Дата	250513-АС		
						Московская область, с. Петрово-Дальнее		
Разраб.					01.19	Строительная часть лифта г/п 375 кг, скоростью 1,0 м/с	Стадия	Лист	Листов
Провер.					01.19		Р	3	5
Н.контр.					01.19	План шахты лифта на отм.: -0,400. План отверстия в плите покрытия на отм. +13.000	ООО "ТЭП"		
Утв.					01.19				

Формат А3

А (2)

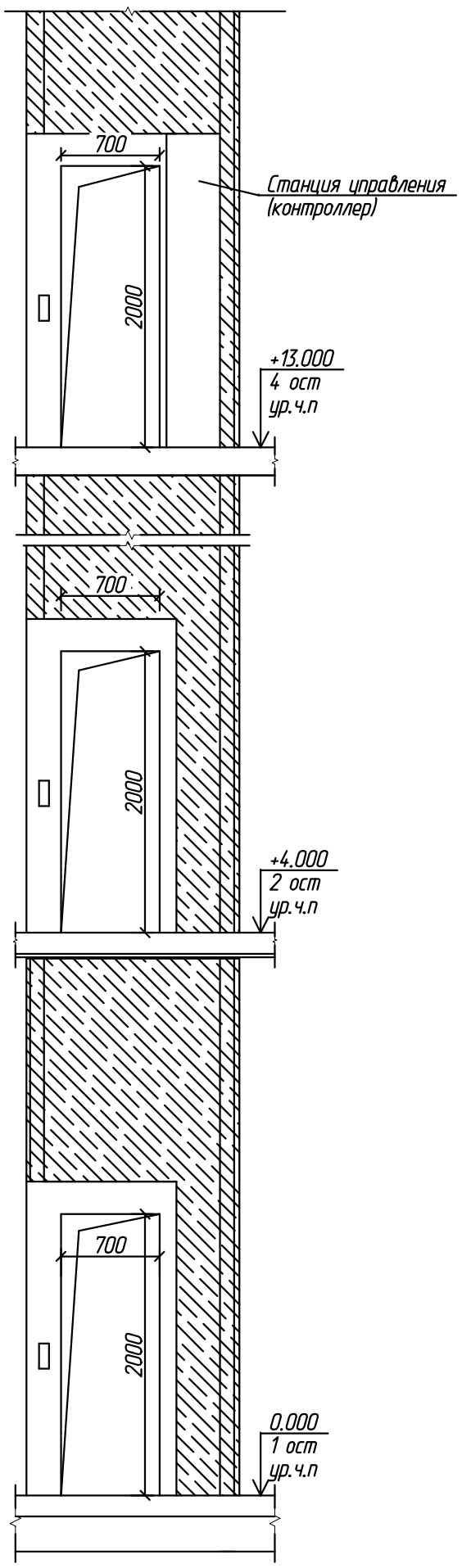

Б (2)

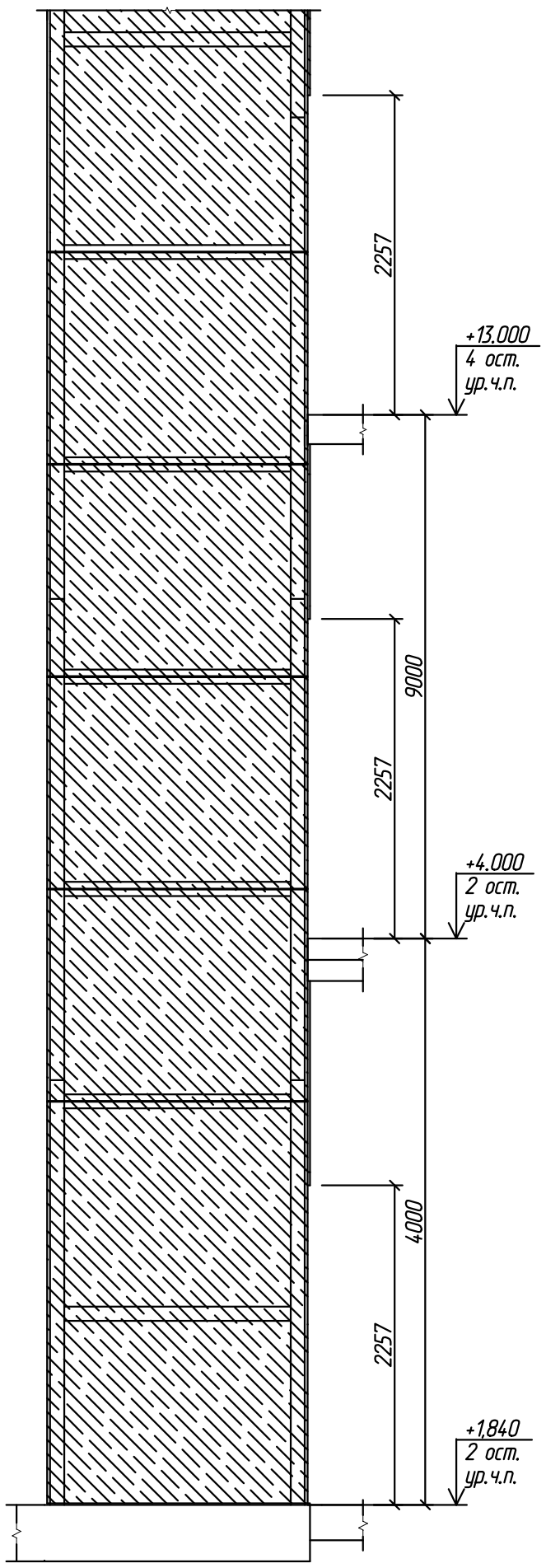

Согласовано

Взам.инв.N

Подп. и дата

Инв.N подл.

						250513-АС		
						Московская область, с. Петрово-Дальнее		
Изм.	Кол.уч.	Лист	N док.	Подп.	Дата			
Разраб.					01.19	Строительная часть лифта г/п 375 кг, скоростью 1,0 м/с	Стадия	Лист	Листов
Провер.					01.19		Р	4	5
						Вида "А", "Б".	ООО "ТЭП"		
Н.контр.					01.19				
Утв.					01.19				

Формат А3

Узел крепления шахты к ж/б плите перекрытия (Вариант N1)

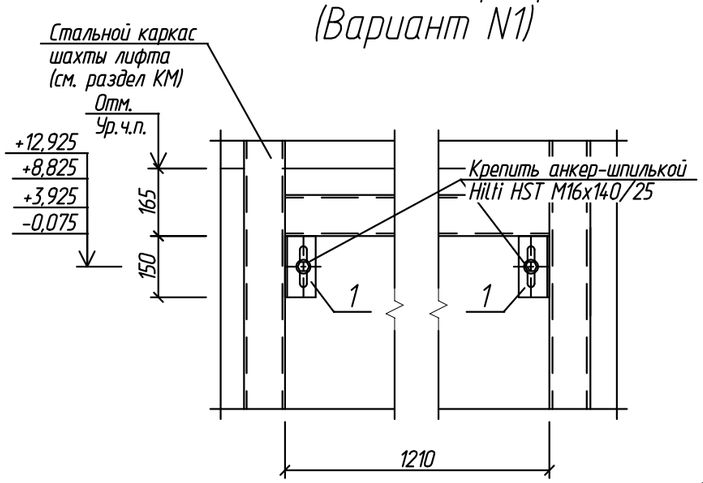

Узел крепления стойки шахты к этажной площадке (Вариант N2)

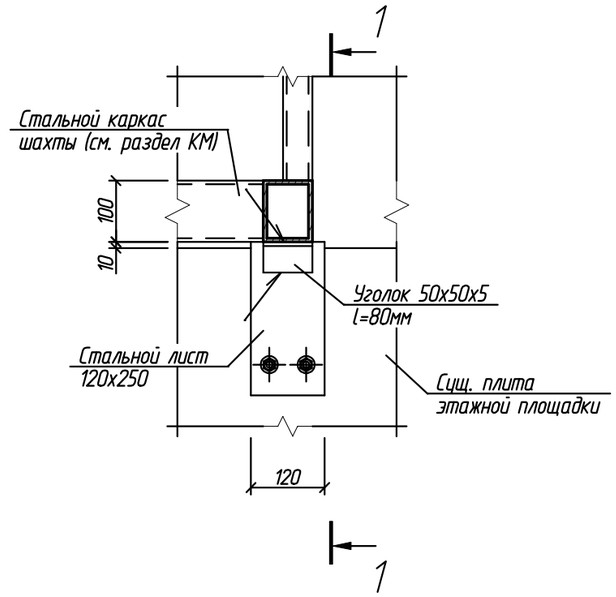

1 - 1

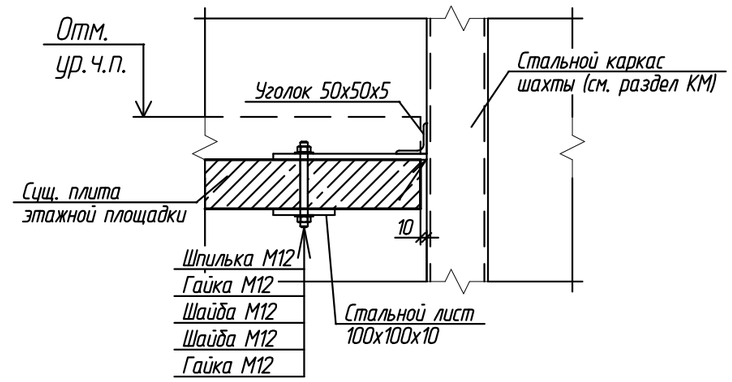

Деталь поз. 1

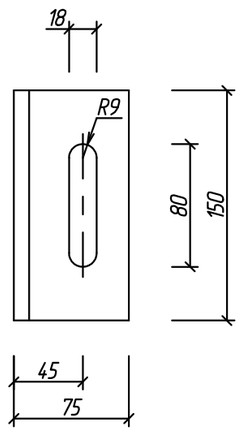

1/3

Обшивка шахты условно не показана

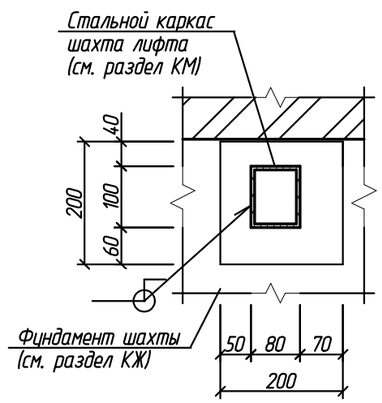

2/3

Обшивка шахты условно не показана

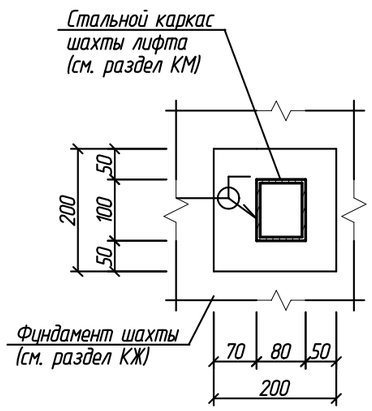

Узел крепления стойки шахты к лестничному маршу

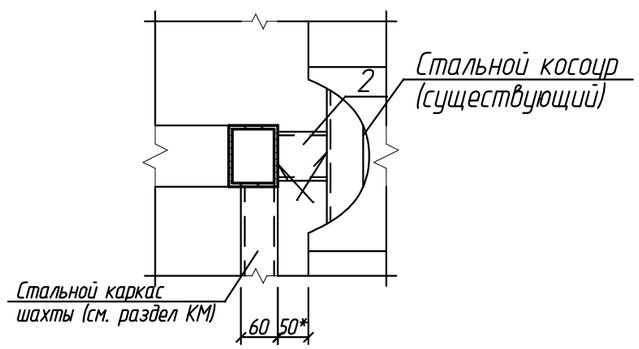

Спецификация расхода материалов

Поз.	Обозначение	Наименование	Кол.	Масса ед., кг	Приме-чание
1	ГОСТ 5809-93	Уголок 75х75х5 L=150	8	5,73	
2	ГОСТ 8510-86	Труба 80х80х6 l=100*	8	30,17	уточнить по месту
	ГОСТ 25192-82	Бетон В20	$0,2м^3$		Для заполнения пустот в приямке

Изм.	Кол.уч.	Лист	N док.	Подп.	Дата				
Разраб.					01.19	460711-АС			
Провер.					01.19	Московская область, с. Петрово-Дальнее			
Н.контр.					01.19	Строительная часть лифта г/п 375 кг, скоростью 1,0 м/с	Стадия	Лист	Листов
Утв.					01.19		Р	5	5
						Узлы 1,2. Разрез 1-1. Деталь поз. 1. Узлы крепления шахты.	ООО "ТЭП"		

Согласовано

Взам.инв.N

Подп. и дата

Инв.N подл.

Формат А3

Ведомость основных комплектов чертежей

Обозначение	Наименование	Примечание
250513-АС	Архитектурно-строительные	
250513-КЖ	Конструкции железобетонные	
250513-КМ	Конструкции металлические	

Ведомость чертежей основного комплекта

Лист	Наименование	Примечание
1	Общие данные.	А3
2	План плиты фундамента. Закладные детали 3д-1. Разрез 1 - 1.	А3
	Узел 1.	

Ведомость спецификаций

Лист	Наименование	Примечание
2	Спецификация расхода материалов.	

Общие указания

Настоящий проект строительной части пассажирского лифта г/п 375 кг, скоростью 1,0 м/с разработан на основании: задания на проектирование; натурных обмеров и визуального обследования существующего здания в месте установки лифта; задания на проектирование строительной части от завода изготовителя.

Рабочая документация разработана в соответствии с заданием на проектирование, градостроительным регламентом, техническими регламентами, в том числе устанавливающими требования по обеспечению безопасной эксплуатации зданий, строений, сооружений.

Рабочая документация соответствует заданию на проектирование, требованиям действующих технических регламентов, стандартов, сводов правил, других документов, содержащих установленные требования.

За отм. 0,000 приятa отметка уровня чистого пола первой остановки лифта.

Устанавливается лифт без машинного помещения, производства фирмы "Doppler". Лифт имеет 4 остановки на отм. 0,000, +4,000, +8,900, +13,000.

Технические требования

1. Производство строительно-монтажных работ вести в соответствии с указаниями:
   -СНиП 3.03.01-87 "Несущие и ограждающие конструкции";
   -СНиП 2.03.11-85 "Защита строительных конструкций от коррозии";
   -СНиН 12-03-2001 "Безопасность труда в строительстве".
2. Все места пересечения арматуры вязать отожженной проволокой ⌀ 2мм.
3. Бетонирование фундаментов вести с вибрированием.
4. В период производства бетонных работ при ожидаемой среднесуточной температуре наружного воздуха ниже 5 °С и минимальной суточной температуре ниже 0 °С руководствоваться разделами 2,54...2,62 СНиП 3,03,01-87.
5. Все арматурные работы перед бетонированием должны быть освидетельствованы с составлением акта на скрытые работы.
6. Обратную засыпку пазух котлована производить равномерно со всех сторон слоями по 0,2 - 0,3 м с трамбованием.
7. Изготовление и монтаж металлических конструкций производить в соответствии с требованиями ГОСТ 23118-99 "Конструкции стальные строительные. Общие технические условия", СНиП II-23-81* "Стальные конструкции".
8. Все сварочные работы производить в соответствии с РД 03-615-03, по ГОСТ 5264-80 электродами марки Э 42 ГОСТ 9467-75. Сварку вести в местах контакта. Катет шва равен меньшей толщине свариваемых элементов. Контроль сварных соединений - внешним осмотром и измерениями в соответствии с РД 03-606-03.

Согласовано

Взам.инв.N

Подп. и дата

Инв.N подл.

Изм.	Кол.уч.	Лист	N док.	Подп.	Дата	250513-КЖ		
						Московская область, с. Петрово-Дальнее		
Разраб.					01.19	Строительная часть лифта г/п 375 кг, скоростью 1,0 м/с	Стадия	Лист	Листов
Провер.					01.19		Р	1	2
Н.контр.					01.19	Общие данные.	ООО "ТЭП"		
Утв.					01.19				

Формат А3

Спецификация расхода материалов

Поз.	Обозначение	Наименование	Кол.	Масса ед., кг	Приме-чание
1	ГОСТ 19903-74	Лист 200х200х10	4	3,14	
	ГОСТ 5781-82	⌀ 12 А 400	60 п.м.		
	ГОСТ 25192-82	Бетон В20	0,9м³		

План плиты фундамента.

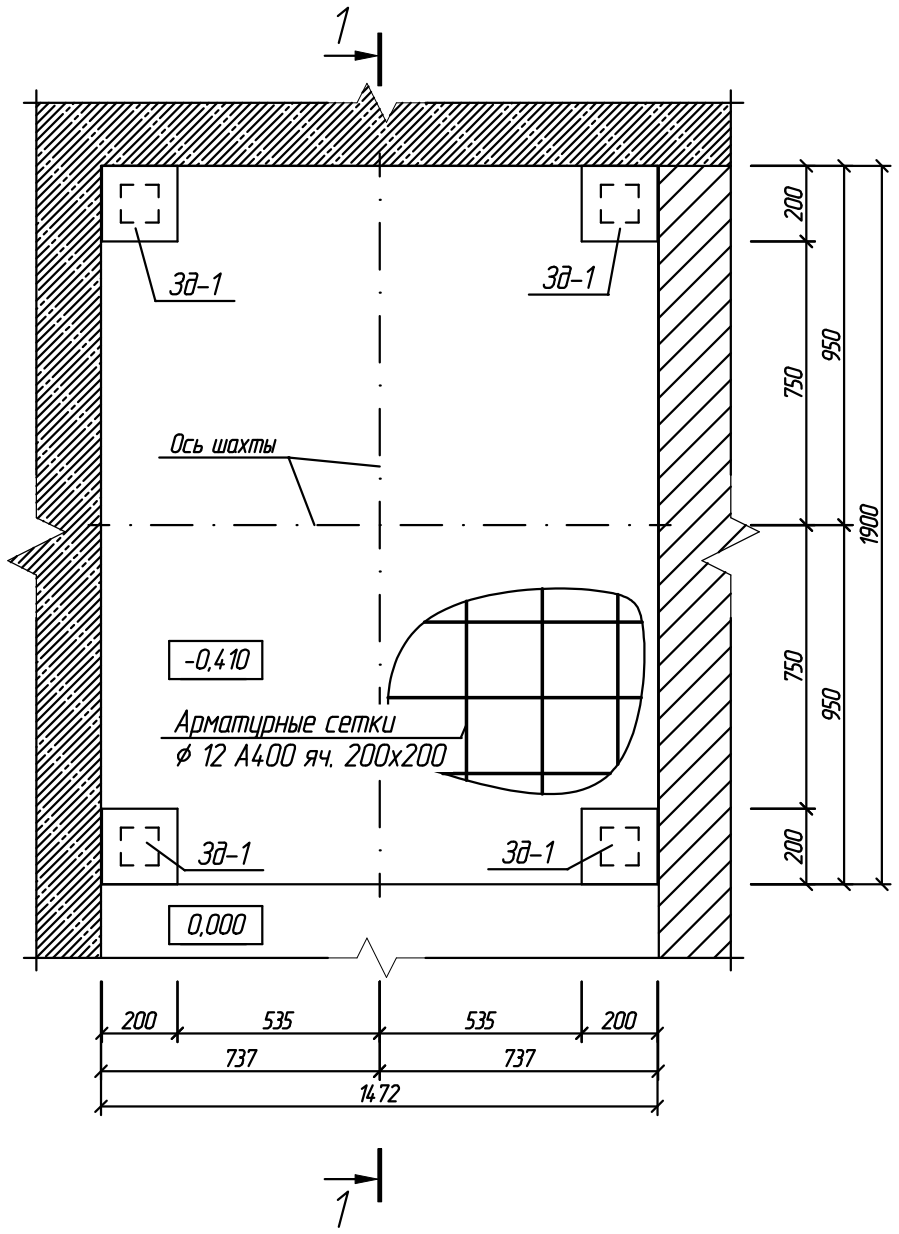

Сварное соединение арматуоных стержней с плоским элементом проката (с последующей зачисткой)

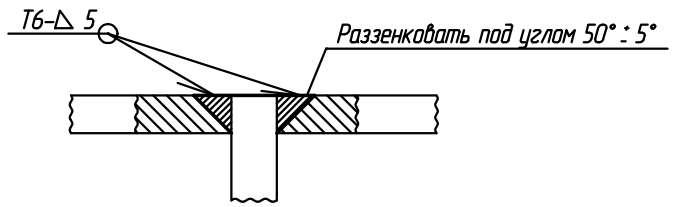

Зд-1 (4 шт.)

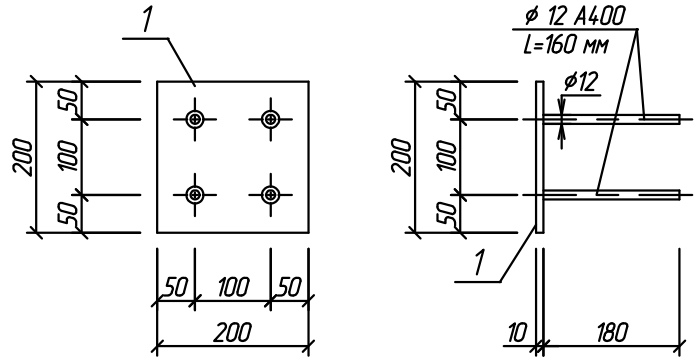

Разрез 1 - 1

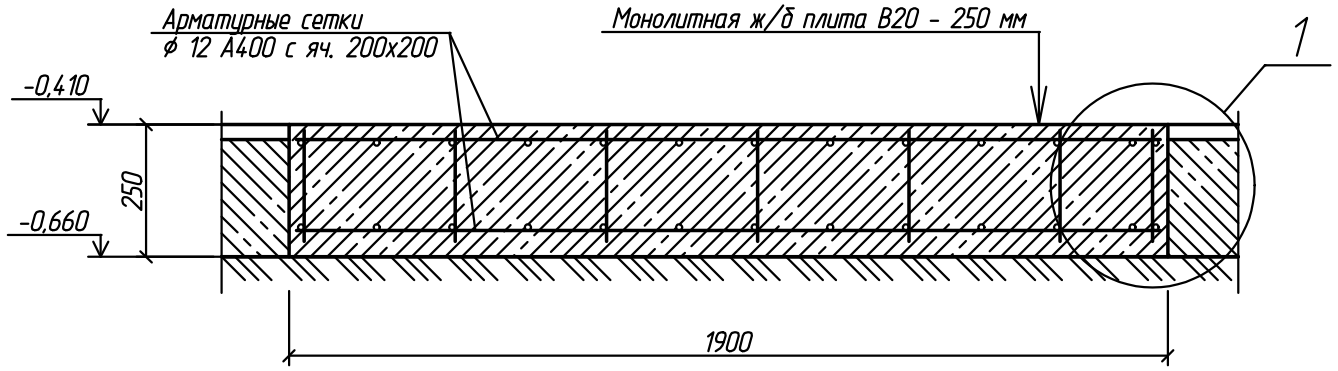

1

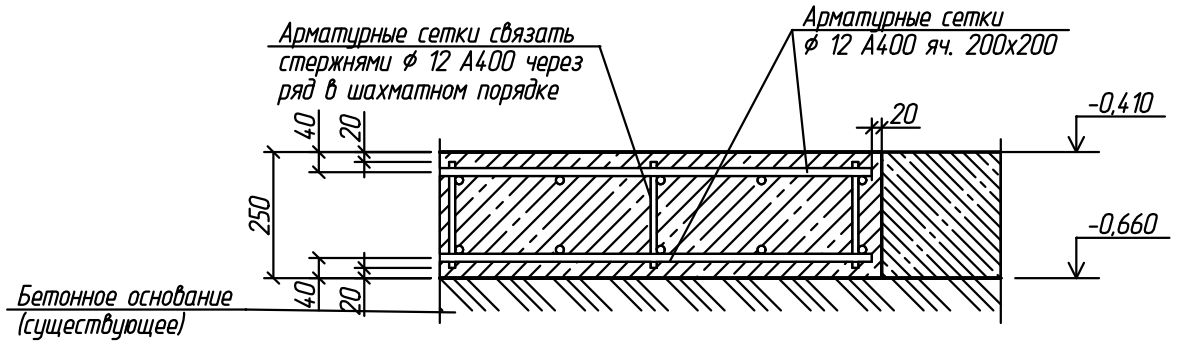

Изм.	Кол.уч.	Лист	N док.	Подп.	Дата	250513-КЖ		
						Московская область, с. Петрово-Дальнее		
Разраб.					01.19	Строительная часть лифта г/п 375 кг, скоростью 1,0 м/с	Стадия	Лист	Листов
Провер.					01.19		Р	2	2
Н.контр.					01.19	План плиты фундамента. Закладные детали Зд-1. Разрез 1 - 1. Узел 1.	ООО "ТЭП"		
Утв.					01.19				

Согласовано

Взам.инв.N

Подп. и дата

Инв.N подл.

Формат А3

Ведомость основных комплектов чертежей

Обозначение	Наименование	Примечание
250513-АС	Архитектурно-строительные	
250513-КЖ	Конструкции железобетонные	
250513-КМ	Конструкции металлические	

Ведомость чертежей основного комплекта

Лист	Наименование	Примечание
1	Общие данные.	А3
2	Планы каркаса шахты лифта на отм. 0,000, +4,000, +8,900, +13,000,	
	+16,200. Разрез 5 - 5.	А3
4	Разрезы 1-1, 2-2.	А3
5	Разрезы 3-3, 4-4.	А3
6	Узлы 1, 2. Разрез 6 - 6, 7 - 7. Деталь поз. 6	А3

Ведомость спецификаций

Лист	Наименование	Примечание
5	Спецификация расхода материалов.	

Общие указания

Настоящий проект строительной части пассажирского лифта г/п 375 кг, скоростью 1,0 м/с разработан на основании: задания на проектирование; натурных обмеров и визуального обследования существующего здания в месте установки лифта; задания на проектирование строительной части от завода изготовителя.

Рабочая документация разработана в соответствии с заданием на проектирование, градостроительным регламентом, техническими регламентами, в том числе устанавливающими требования по обеспечению безопасной эксплуатации зданий, строений, сооружений.

Рабочая документация соответствует заданию на проектирование, требованиям действующих технических регламентов, стандартов, сводов правил, других документов, содержащих установленные требования.

За отм. 0,000 приятa отметка уровня чистого пола первой остановки лифта.

Устанавливается лифт без машинного помещения, производства фирмы "Doppler". Лифт имеет 4 остановки на отм. 0,000, +4,000, +8,900, +13,000.

Технические требования

1. Производство строительно-монтажных работ вести в соответствии с указаниями:
   -СНиП 3.03.01-87 "Несущие и ограждающие конструкции";
   -СНиП 2.03.11-85 "Защита строительных конструкций от коррозии";
   -СНиН 12-03-2001 "Безопасность труда в строительстве".
2. Изготовление и монтаж металлических конструкций производить в соответствии с требованиями ГОСТ 23118-99 "Конструкции стальные строительные. Общие технические условия", СНиП II-23-81* "Стальные конструкции".
3. Все сварочные работы производить в соответствии с РД 03-615-03, по ГОСТ 5264-80 электродами марки Э 42 ГОСТ 9467-75. Сварку вести в местах контакта. Катет шва равен меньшей толщине свариваемых элементов. Контроль сварных соединений - внешним осмотром и измерениями в соответствии с РД 03-606-03.
4. Металлоконструкции окрасить эмалью ХВ-113 по слою грунта ГФ-021 за 2 раза.

Согласовано

Взам.инв.N

Подп. и дата

Инв.N подл.

Изм.	Кол.уч.	Лист	N док.	Подп.	Дата	250513-КМ		
						Московская область, с. Петрово-Дальнее		
Разраб.					01.19	Строительная часть лифта г/п 375 кг, скоростью 1,0 м/с	Стадия	Лист	Листов
Провер.					01.19		Р	1	5
Н.контр.					01.19	Общие данные.	ООО "ТЭП"		
Утв.					01.19				

Формат А3

План каркаса шахты лифта на отм.
0,000, +4,000, +8,900, +13.000.

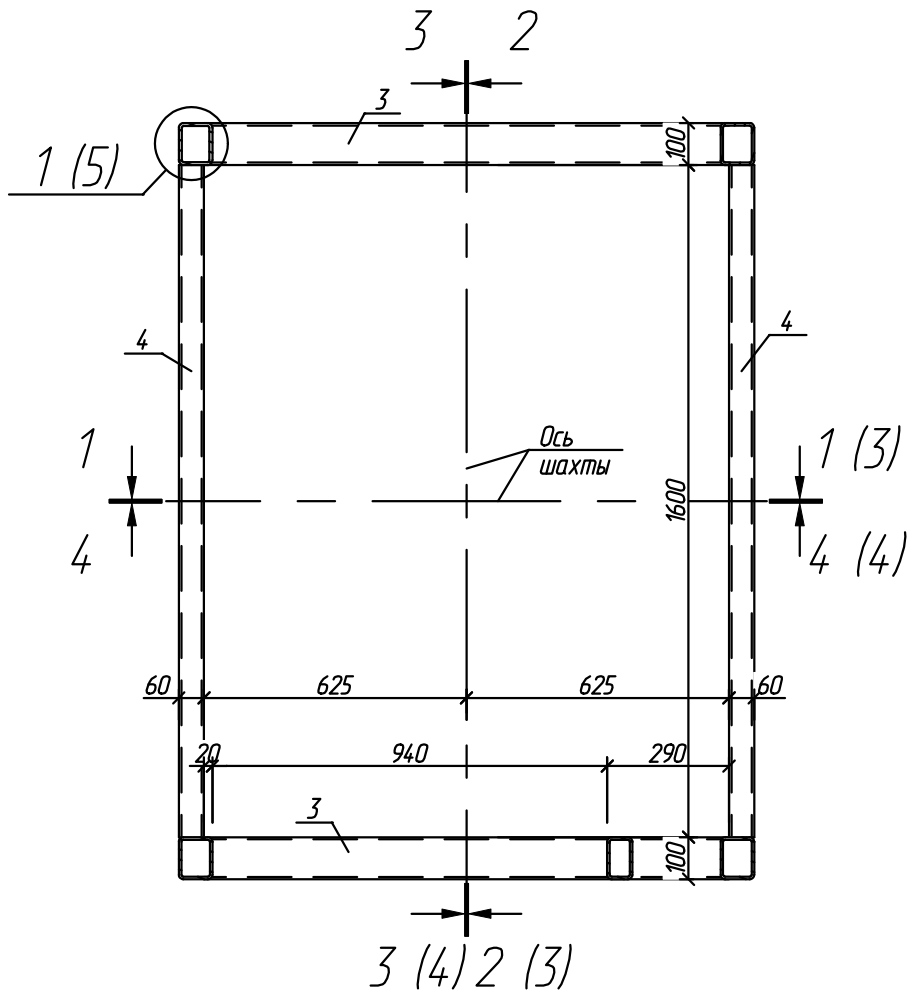

План каркаса шахты лифта
на отм. +16,200.

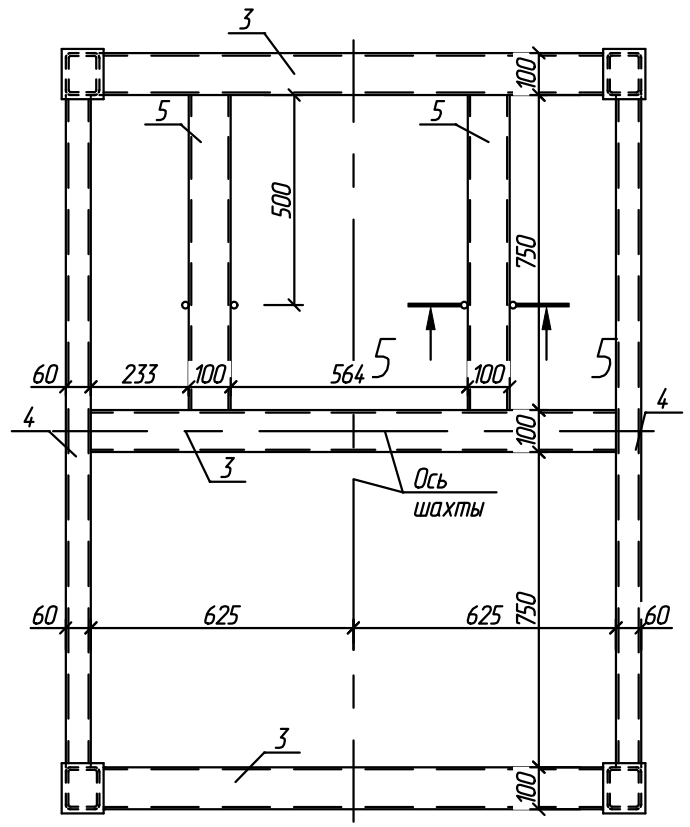

5 – 5

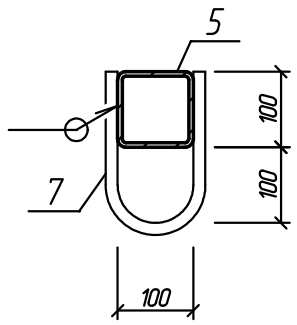

Согласовано

Взам.инв.N

Подп. и дата

Инв.N подл.

Изм.	Кол.уч.	Лист	N док.	Подп.	Дата	250513-КМ		
						Московская область, с. Петрово-Дальнее		
Разраб.					01.19	Строительная часть лифта г/п 375 кг, скоростью 1,0 м/с	Стадия	Лист	Листов
Провер.					01.19		Р	2	5
Н.контр.					01.19	Планы каркаса шахты лифта на отм. 0,000, +4,000, +8,900, +13,000, 16.200. Разрез 5 - 5.	ООО "ТЭП"		
Утв.		Калягин			01.19				

Формат А3

Разрез 1 - 1 (2)

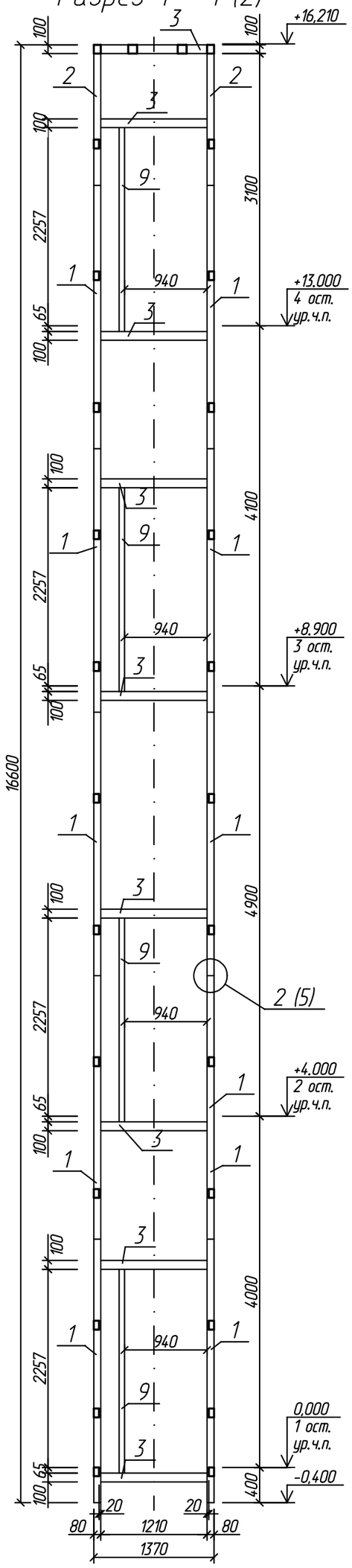

Разрез 2 - 2 (2)

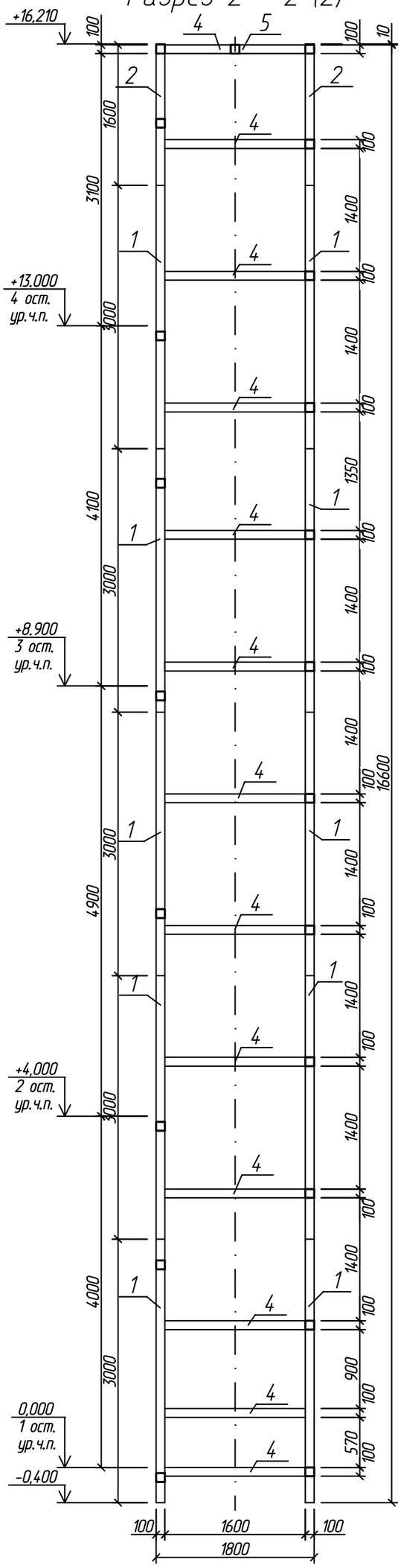

Изм.	Кол.уч.	Лист	N док.	Подп.	Дата	250513-КМ		
						Московская область, с. Петрово-Дальнее		
Разраб.					01.19	Строительная часть лифта г/п 375 кг, скоростью 1,0 м/с	Стадия	Лист	Листов
Провер.					01.19		Р	3	5
Н.контр.					01.19	Разрезы 1 - 1, 2 - 2.	ООО "ТЭП"		
Утв.					01.19				

Согласовано

Взам.инв.N

Подп. и дата

Инв.N подл.

Формат А3

Разрез 3 - 3 (2)

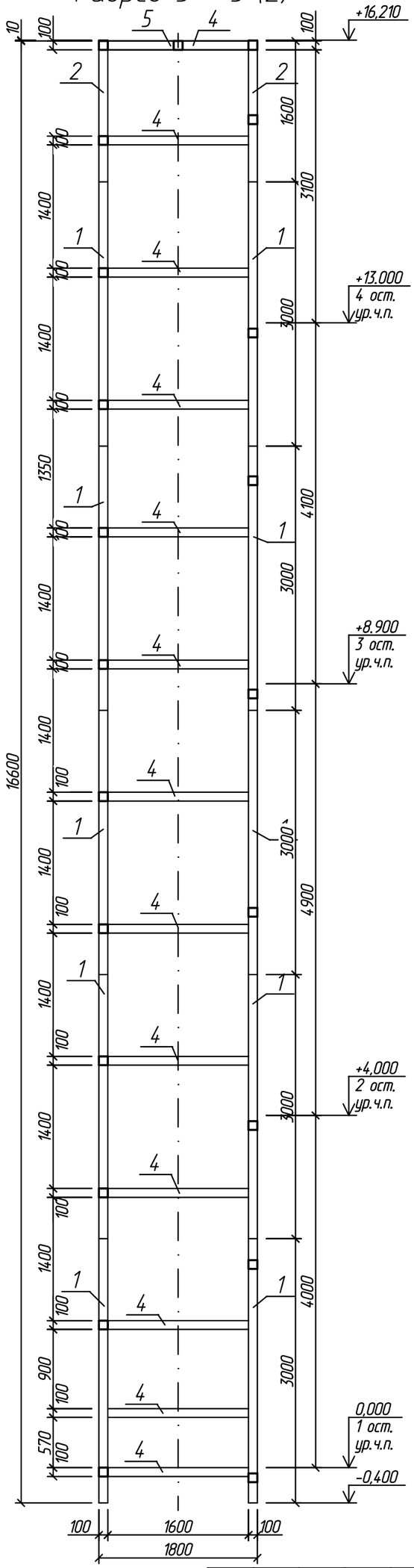

Разрез 4 - 4 (2)

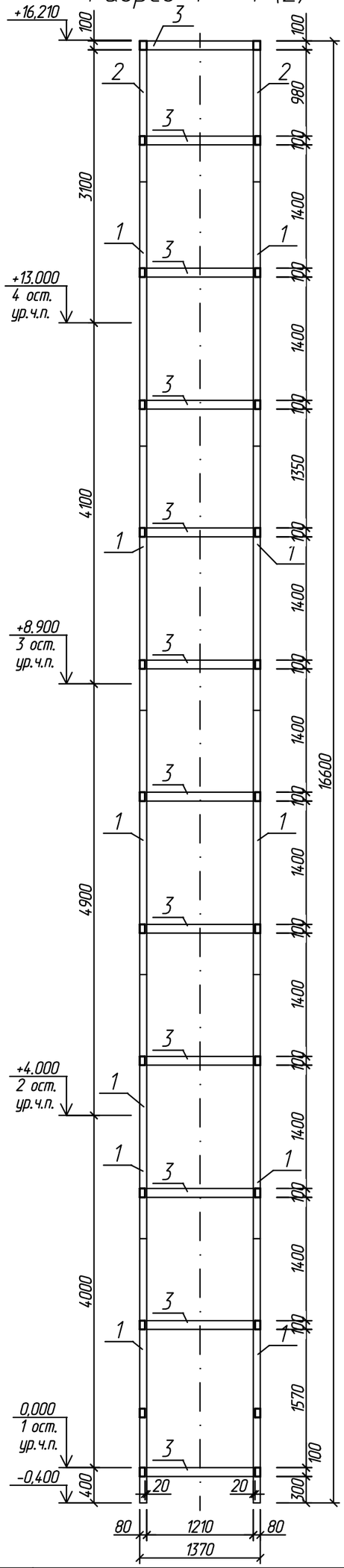

						250513-КМ		
						Московская область, с. Петрово-Дальнее		
Изм.	Кол.уч.	Лист	N док.	Подп.	Дата			
Разраб.					01.19	Строительная часть лифта г/п 375 кг, скоростью 1,0 м/с	Стадия	Лист	Листов
Провер.					01.19		Р	4	5
						Разрезы 3 - 3, 4 - 4.	ООО "ТЭП"		
Н.контр.					01.19				
Утв.					01.19				

Согласовано

Взам.инв.N

Подп. и дата

Инв.N подл.

Формат А3

1/2

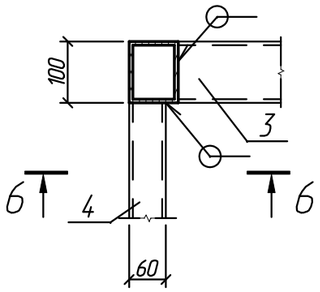

6 - 6

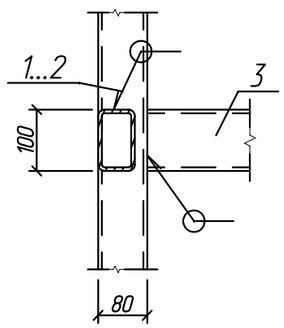

2/3

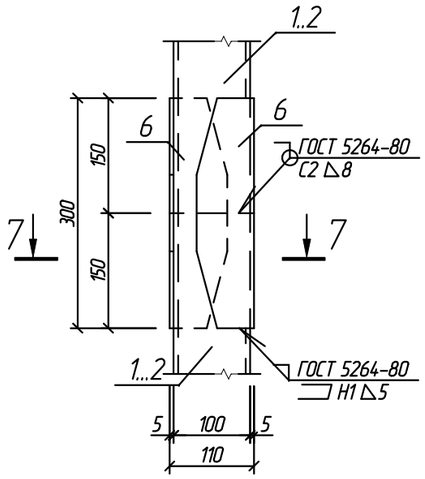

7 - 7

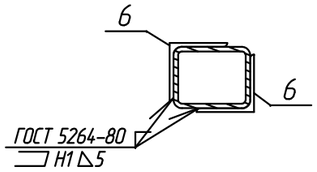

Деталь поз. 6

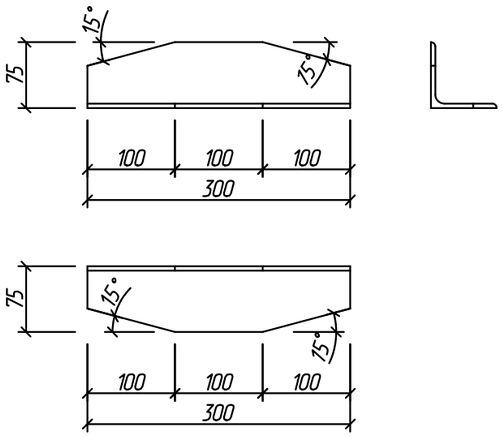

Спецификация расхода материалов

Поз.	Обозначение	Наименование	Кол.	Масса ед., кг	Приме-чание
1	ГОСТ 8645-68	Труба 100х80х6 L=3000	20	45,37	
2	ГОСТ 8645-68	Труба 100х80х6 L=1600	4	24,16	
3	ГОСТ 8639-82	Труба 100х100х6 L=1210	22	20,1	
4	ГОСТ 8645-68	Труба 100х60х6 L=1600	26	21,53	
5	ГОСТ 8639-82	Труба 100х100х6 L=750	2	12,9	
6	ГОСТ 8639-82	Уголок 75х75х5 L=300	40	1,74	
7	ГОСТ 5781-82	⌀16 А-I , l=577 мм	3	0,91	
8	ГОСТ 19903-90	Лист 5х120х100	4	0,94	
9	ГОСТ 8645-68	Труба 100х60х6 L=2322	4	31,25	

Изм.	Кол.уч.	Лист	N док.	Подп.	Дата				
						250513-КМ			
						Московская область, с. Петрово-Дальнее			
Разраб.					01.19	Строительная часть лифта г/п 375 кг, скоростью 1,0 м/с	Стадия	Лист	Листов
Провер.					01.19		Р	5	5
						Узлы 1, 2. Разрезы 6-6, 7-7. Деталь поз. 6	ООО "ТЭП"		
Н.контр.					01.19				
Утв.					01.19				

Согласовано

Взам.инв.N

Подп. и дата

Инв.N подл.

Формат А3